# 第47回目黒区体育祭春季テニス大会
## 男女混合ダブルス(35-45歳)

~~平成21年5月17日~~

碑文谷庭球場

平成21年5月31日

| | | |
|---|---|---|
| 1 | 斉藤 哲也 | 駒場ロイヤル |
| | 金枝 美穂 | 駒場ロイヤル |
| 2 | 佐藤 一也 | |
| | 小浦 里織 | |
| 3 | 小島 和也 | MCメイト |
| | 石坂 慶子 | MCメイト |
| 4 | 岡本 英殻 | マカマカ |
| | 上野 真紀子 | Team80's |
| 5 | 山下 勝弥 | カヨネット |
| | 河原井 弘子 | カヨネット |
| 6 | 石井 満 | VAMOS |
| | 金井 千秋 | VAMOS |
| 7 | 山田 徹 | |
| | 山田 千恵子 | |
| 8 | 小澤 伸夫 | TTC |
| | 宮本 みのり | TTC |
| 9 | 漆川 麻夫 | |
| | 久保田 香織 | |
| 10 | 廣野 晋也 | WDS |
| | 長友 紀子 | WDS |
| 11 | 杉浦 誠治 | NTC |
| | 杉浦 由美子 | NTC |
| 12 | 徳富 純 | Team-α |
| | 富樫 美貴子 | Team-α |
| 13 | 宇都宮 仁 | マカマカ |
| | 増田 美穂 | マカマカ |
| 14 | 井上 博樹 | |
| | 中原 由佳 | |
| 15 | 佐瀬 弘和 | よさこい |
| | 岡田 加奈子 | MCメイト |
| 16 | 角田 邦義 | G.C, |
| | 大西 洋子 | G.C, |
| 17 | 上田 泰彦 | VAMOS |
| | 鈴木 万寿美 | VAMOS |
| 18 | 神吉 俊郎 | こげこげ |
| | 山口 清美 | こげこげ |
| 19 | 西森 久泰 | TTC |
| | 西森 京子 | TTC |
| 20 | 山浦 崇 | リバーサイドテニスクラブ |
| | 酒井 真由美 | リバーサイドテニスクラブ |
| 21 | 松澤 寿典 | Team80's |
| | 松澤 志保 | Team80's |
| 22 | 永岡 伸一 | |
| | 森増 美恵 | |
| 23 | 染矢 豊文 | シリウス |
| | 染矢 紀恵 | シリウス |

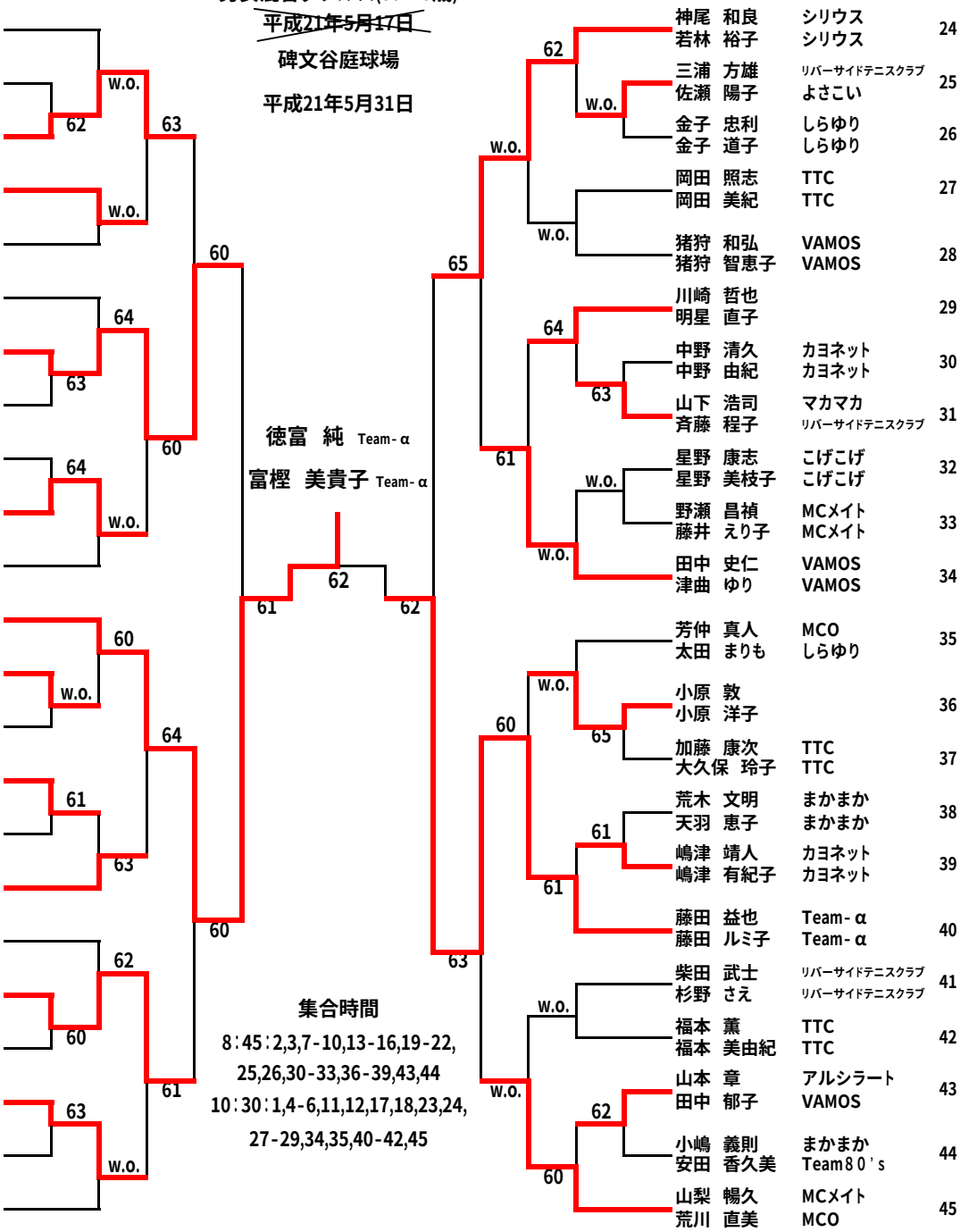


| | | |
|---|---|---|
| 24 | 神尾 和良 | シリウス |
| | 若林 裕子 | シリウス |
| 25 | 三浦 方雄 | リバーサイドテニスクラブ |
| | 佐瀬 陽子 | よさこい |
| 26 | 金子 忠利 | しらゆり |
| | 金子 道子 | しらゆり |
| 27 | 岡田 照志 | TTC |
| | 岡田 美紀 | TTC |
| 28 | 猪狩 和弘 | VAMOS |
| | 猪狩 智恵子 | VAMOS |
| 29 | 川崎 哲也 | |
| | 明星 直子 | |
| 30 | 中野 清久 | カヨネット |
| | 中野 由紀 | カヨネット |
| 31 | 山下 浩司 | マカマカ |
| | 斉藤 程子 | リバーサイドテニスクラブ |
| 32 | 星野 康志 | こげこげ |
| | 星野 美枝子 | こげこげ |
| 33 | 野瀬 昌禎 | MCメイト |
| | 藤井 えり子 | MCメイト |
| 34 | 田中 史仁 | VAMOS |
| | 津曲 ゆり | VAMOS |
| 35 | 芳仲 真人 | MCO |
| | 太田 まりも | しらゆり |
| 36 | 小原 敦 | |
| | 小原 洋子 | |
| 37 | 加藤 康次 | TTC |
| | 大久保 玲子 | TTC |
| 38 | 荒木 文明 | まかまか |
| | 天羽 恵子 | まかまか |
| 39 | 嶋津 靖人 | カヨネット |
| | 嶋津 有紀子 | カヨネット |
| 40 | 藤田 益也 | Team-α |
| | 藤田 ルミ子 | Team-α |
| 41 | 柴田 武士 | リバーサイドテニスクラブ |
| | 杉野 さえ | リバーサイドテニスクラブ |
| 42 | 福本 薫 | TTC |
| | 福本 美由紀 | TTC |
| 43 | 山本 章 | アルシラート |
| | 田中 郁子 | VAMOS |
| 44 | 小嶋 義則 | まかまか |
| | 安田 香久美 | Team80's |
| 45 | 山梨 暢久 | MCメイト |
| | 荒川 直美 | MCO |

**集合時間**

8：45：2,3,7-10,13-16,19-22,
25,26,30-33,36-39,43,44
10：30：1,4-6,11,12,17,18,23,24,
27-29,34,35,40-42,45