第20回東京都23区チャンピオンシップ　　男子シングルス　　2013・2・24

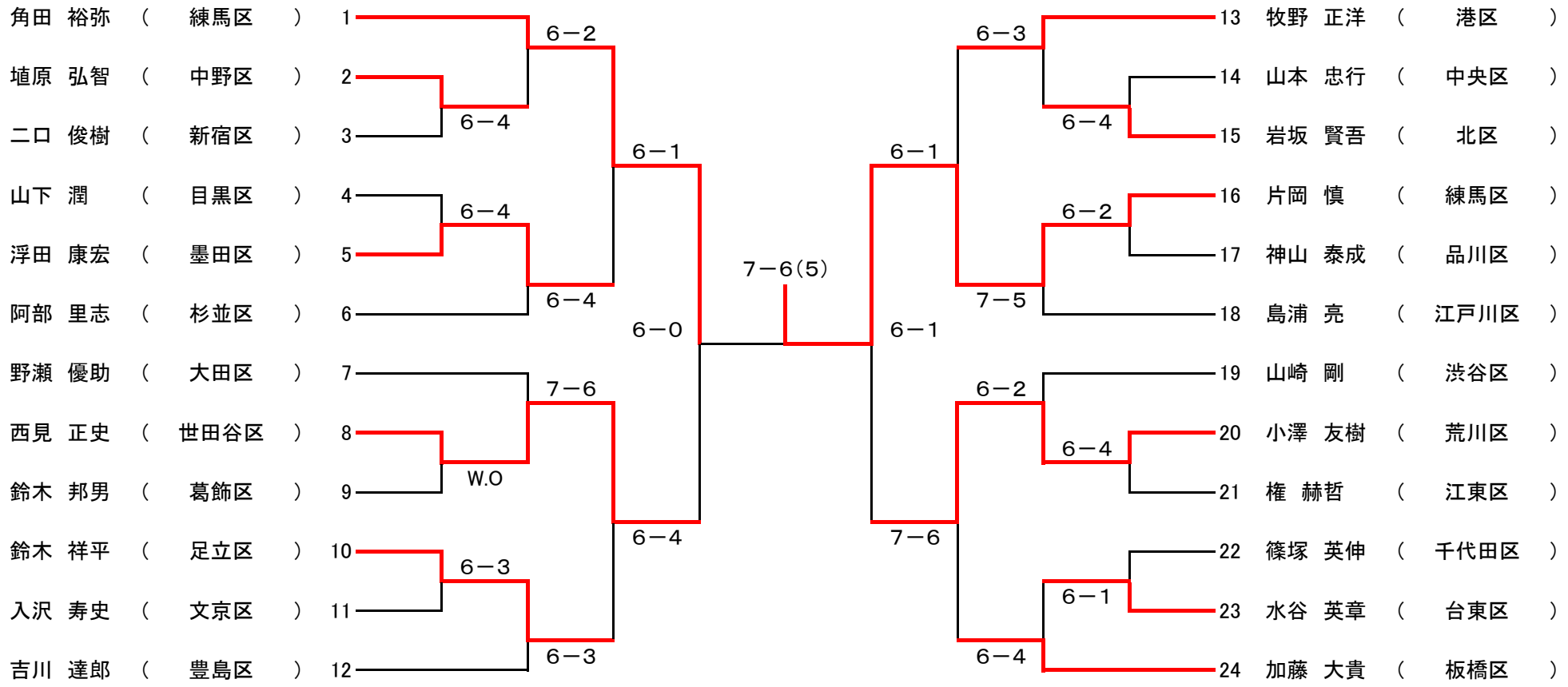

第20回東京都23区チャンピオンシップ　　男子ダブルス　　2013・2・24

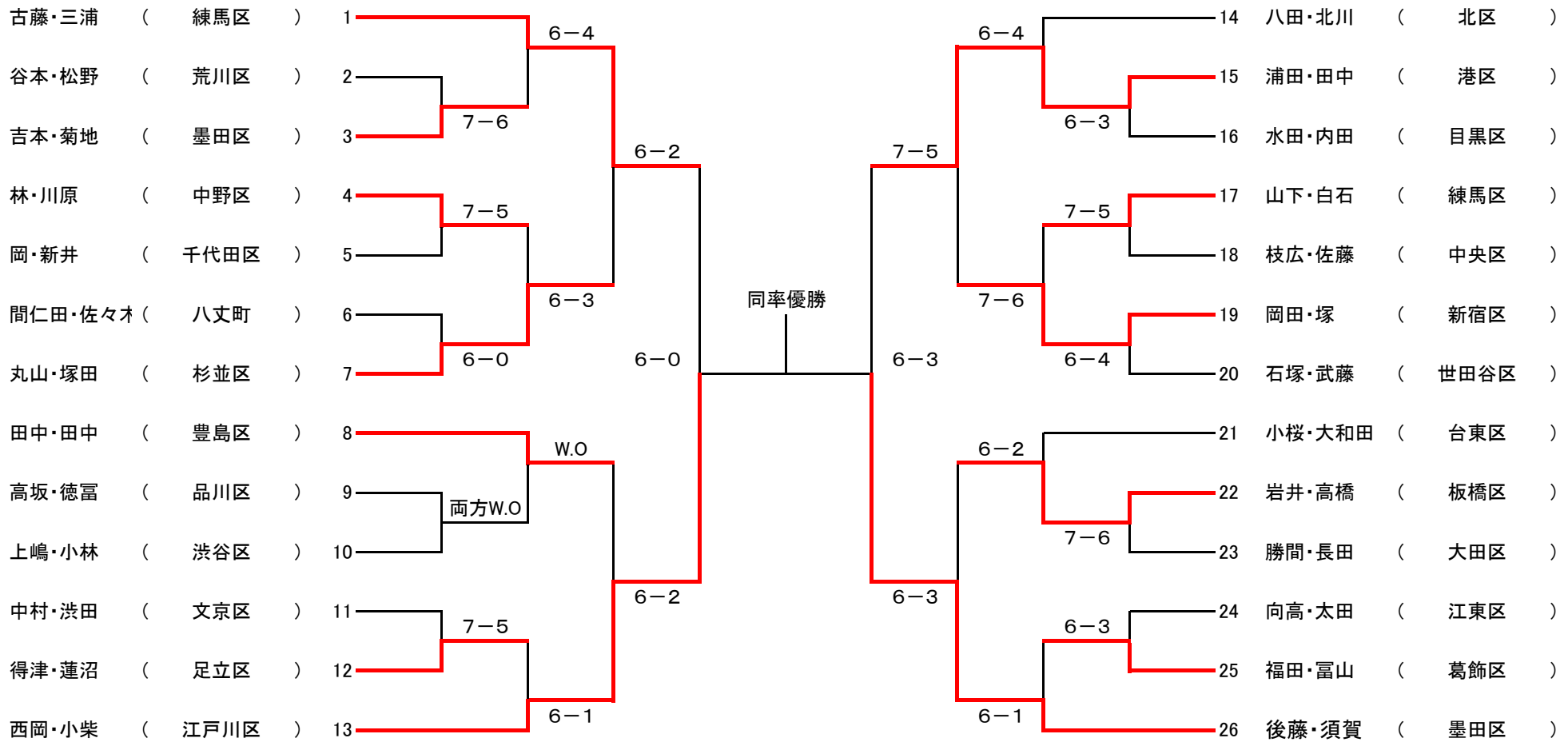

第20回東京都23区チャンピオンシップ　　女子シングルス　　2013・2・24

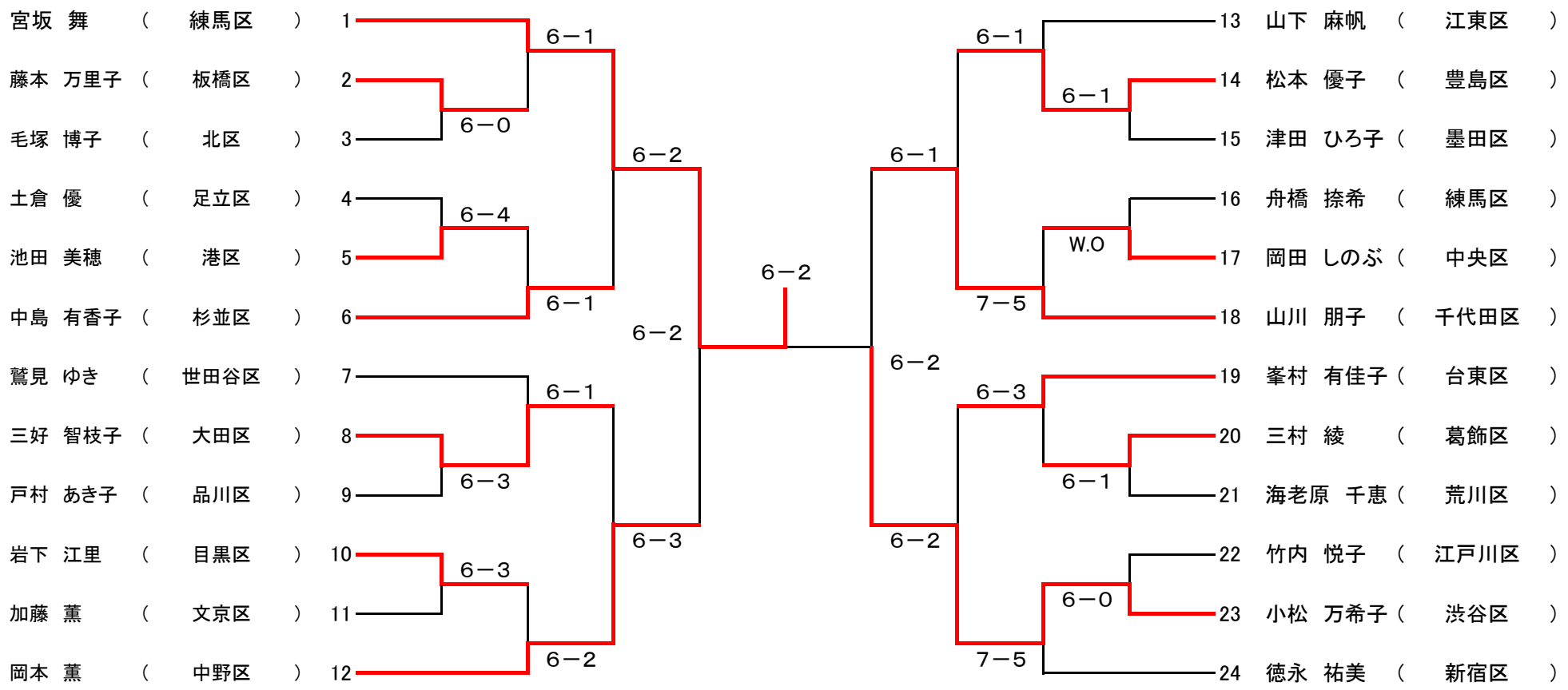
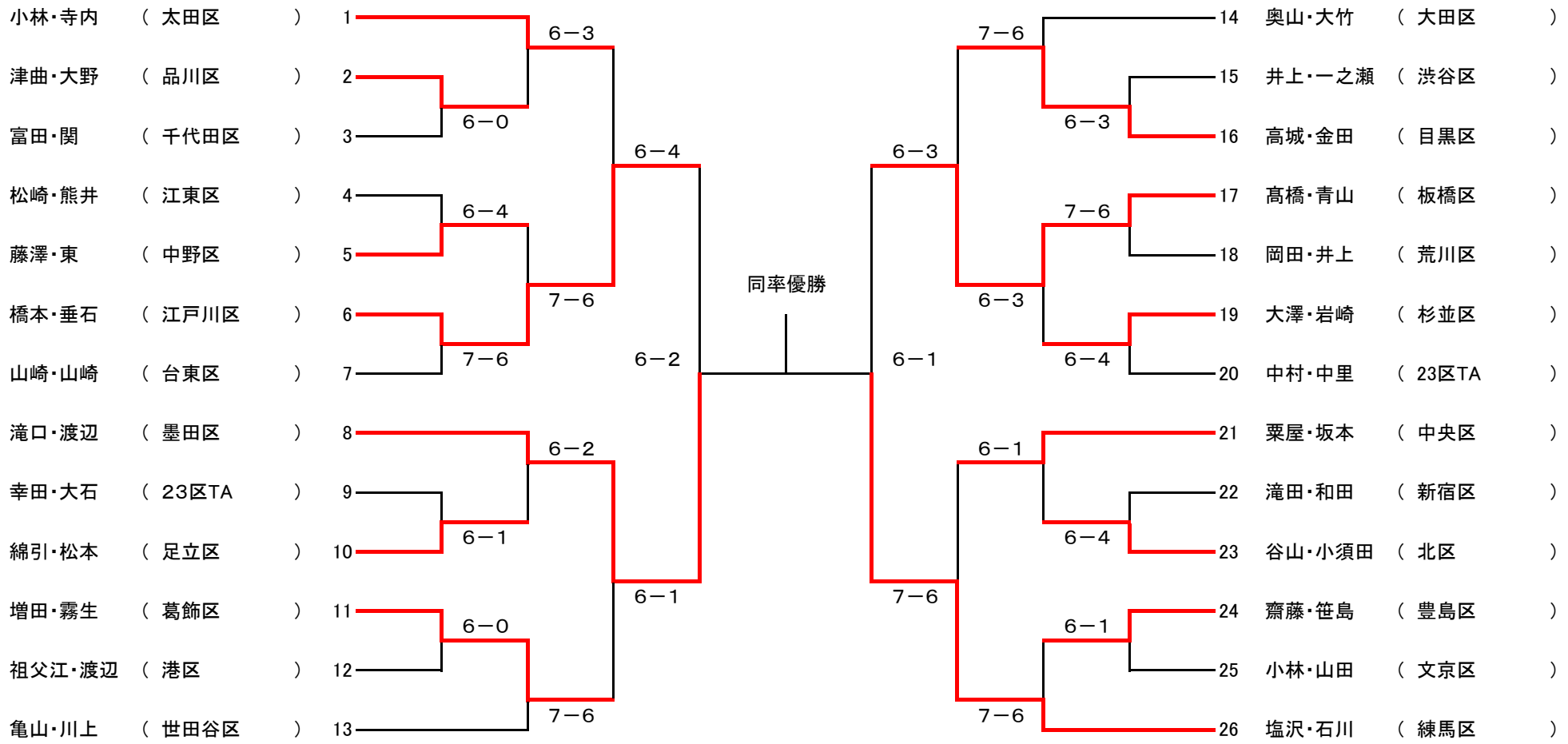
第20回東京都23区チャンピオンシップ　　女子ダブルス　　2013・2・24