第46回目黒区体育祭
春季テニス大会
男女混合ダブルス(35-45歳)

平成20年5月11日
碑文谷庭球場

1	高坂　孝明	NTC	
	羽鳥　チイ	Team α	
2	岩崎　信幸	フリー	
	岩崎　玲子		
3	山本　章	アルシラート	
	鈴木　万寿美	VAMOS	
4	嶋津　靖人	カヨネット	
	嶋津　有紀子		
5	唐澤　享一	なかよし会	
	鈴木　順子	アルシラート	
6	岡本　英毅	マカマカ	
	上野　真紀子	Team 80's	
7	星野　康志	こげこげくらぶ	
	星野　美枝子		
8	中村　忠行	フリー	
	中村　郁子		
9	柴田　武士	リバーサイド	
	杉野　さえ	TC	
10	須崎　純一	なかよし会	
	中村　陽子	WAFU	
11	猪狩　和弘	VAMOS	
	猪狩　智恵子		
12	小杉　強	なかよし会	
	小杉　貴子		
13	金子　忠利	白ゆり	
	金子　道子		
14	佐藤　弘和	よさこい	
	佐藤　陽子		
15	西森　泰久	TTC	
	西森　京子		
16	林　大紀	G.C.	
	佐藤　道子		
17	浅間　貴久	MCメイト	
	浅間　由紀		
18	佐藤　光昭	Team 80's	
	佐藤　有里		
19	石井　満	VAMOS	
	神山　宏子	MCメイト	
20	徳田　信治	フリー	
	山本　典子		
21	廣野　晋也	フリー	
	長友　紀子	WDS	
22	岩垣　任	Team α	
	岩垣　浩子		

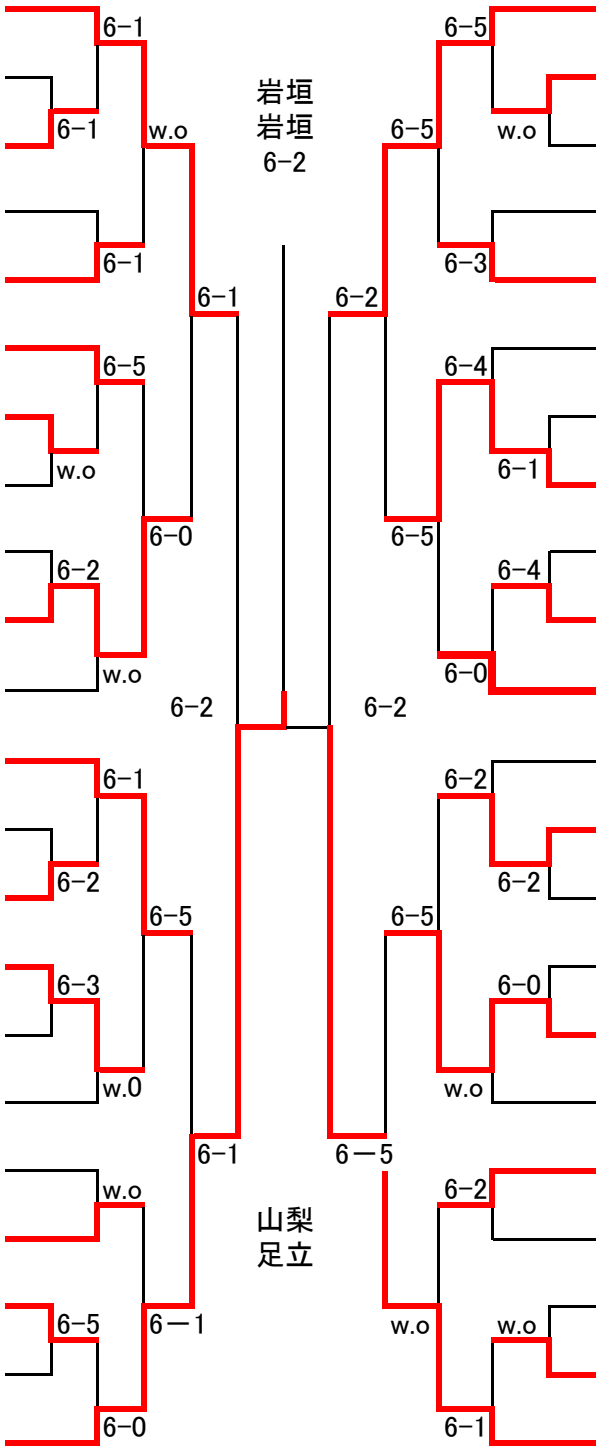

斉藤　哲也	駒沢ロイヤル	23	
金枝　美穂			
角田　邦義	G.C.	24	
大西　洋子			
下平　高志	よさこい	25	
下平　暢子			
山下　勝弥	カヨネット	26	
古海　敏恵			
大橋　俊夫	マカマカ	27	
石坂　慶子	MCメイト		
松澤　寿史	Team 80's	28	
松澤　志保			
岡田　照志	TTC	29	
岡田　美紀			
染矢　豊文	シリウス	30	
染矢　紀恵			
山浦　崇	リバーサイド	31	
三井　かをる			
松永　武	フリー	32	
松永　広美	JITC		
藤田　益也	Team α	33	
藤田　ルミ子			
荒川　保	MCO	34	
太田　まりも	白ゆり		
林　達郎	こげこげくらぶ	35	
大沼　静			
森口　善正	フリー	36	
澤　道子	TTC		
山下　浩司	マカマカ	37	
安田　香久美	Team 80's		
神尾　和良	フリー	38	
若林　裕子			
杉浦　誠治	NTC	39	
杉浦　由美子			
笹岡　浩明	MCメイト	40	
牧　真由美	Bamboo		
吉野　潤	WDS	41	
外山　玲子			
島田　英樹	フリー	42	
近藤　隆代			
野中　章吾	アルシラート	43	
日野　淳子	白ゆり		
山梨　暢久	MCメイト	44	
足立　里美	NTC		

集合時間：No.1-22　8時45分
No.23-44　10時00分