第56回目黒区体育祭　春季テニス大会　45歳以上混合ダブルス

1日目　　平成30年6月10日（日）

2日目　　平成30年6月17日（日）
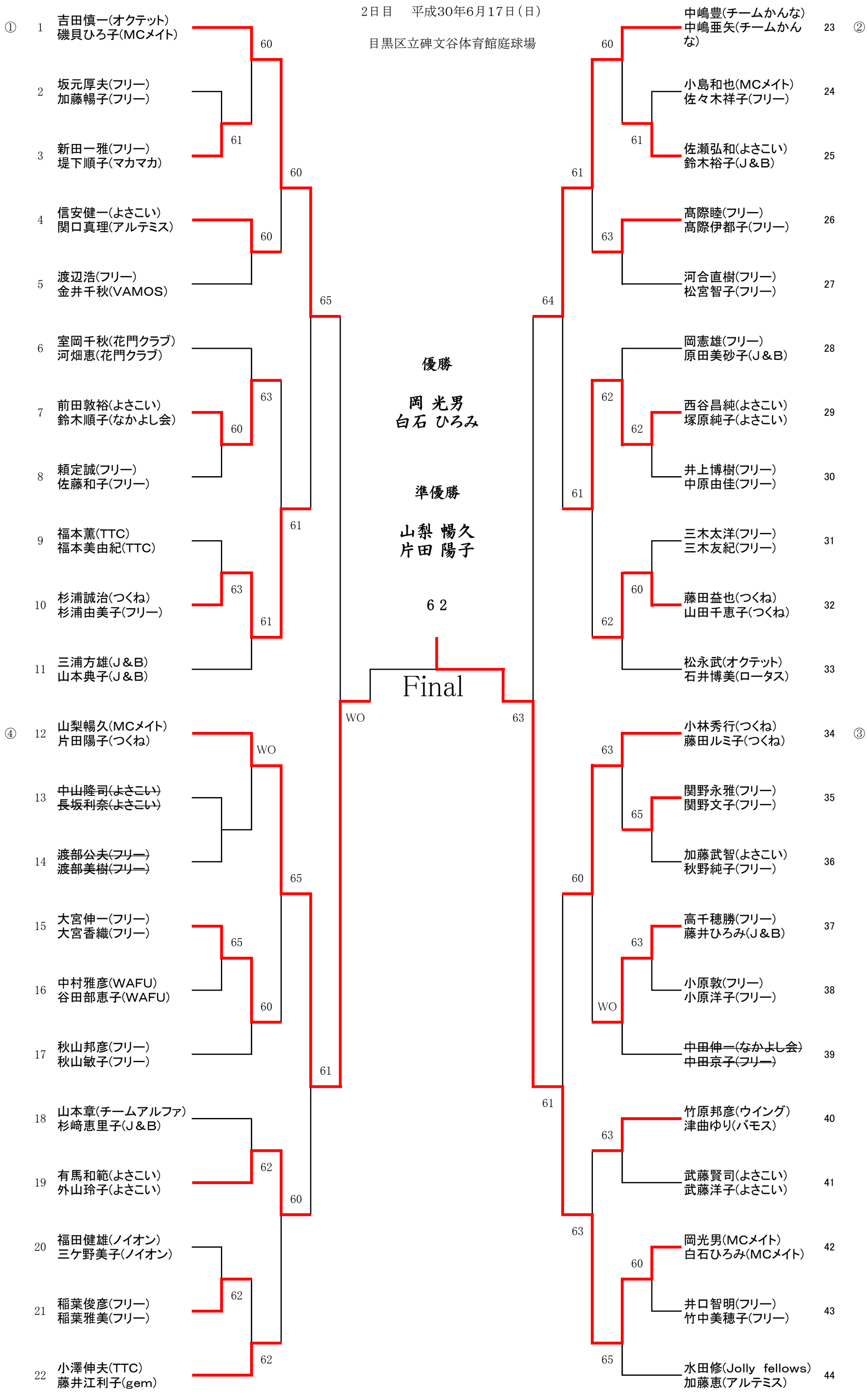
目黒区立碑文谷体育館庭球場